TRIGANO
PISCINES

Notice N° 123 840 - 1

Notice de montage et guide de montage

Assembly instructions and user guide - Montage und gebrauchsanweisung
Montagehandleiding en gebruiksaanwijzing - Istruzioni di montaggio e guida all'uso
Instruccione de montaje y guia de utilización - Instruções de montagem e guia de utilização

F…….. 2
D……22
GB……43
NL……62
I……81
E……100
P……119

OSMOSE

Veuillez reporter ci-contre la référence de votre piscine pour toute demande ultérieure de service après-vente.

- F -

NOTICE DE MONTAGE ET GUIDE D'UTILISATION

REFERENCE 123 840-1

Cet article est conçu pour un usage familial de plein air sous la responsabilité d'adultes.
Il ne peut en aucun cas être utilisé pour des collectivités ou lieux ouverts au public (écoles, crèches, parcs, aires de jeux…).

IMPORTANT

Cette notice est à lire attentivement et à conserver pour toute consultation ultérieure. De même que les notices des autres constituants (skimmer, filtre, etc…) sont également à conserver.
Le montage doit être effectué par des adultes (deux personnes minimum) en suivant impérativement les instructions de préparation et de montage (compter environ une journée de montage (ronde), 2 journées de montage (ovale) hors éventuels travaux de terrassement et de mise en eau).
Nous vous conseillons de monter votre échelle avant de monter votre piscine (si votre piscine est équipée d'une échelle).
L'utilisation d'un kit piscine implique le respect des consignes de sécurité décrites dans la notice d'entretien et d'utilisation.
Avant le montage de votre piscine, procéder si nécessaire, aux déclarations (mairie,...) et aux autres démarches (assurances, ...) en vue de l'obtention des autorisations pour la réalisation de votre projet dont vous assumerez la responsabilité.

ATTENTION !

- Ne jamais entreprendre le montage par grand vent car la paroi sera très difficile à manipuler.
- Bien serrer toutes les vis. Un mauvais serrage peut provoquer une rupture de la structure.
- Manipuler le liner en PVC avec précaution durant le montage. N'utilisez pas de couteau pour l'ouverture du carton et évitez la présence d'objets tranchants à proximité.

Nous déclinons toute responsabilité en cas de non respect des instructions de montage

SOMMAIRE

1 – Généralités **1**
2 - Composition de la piscine **2**
3 - Outillage et matériaux nécessaires au montage **4**
4 - Préparation du terrain **4**
5 – Creusement des tranchées **7**
6 – Montage des profilés plastique sur les poteaux **8**
7 – Montage des rails horizontaux et des poteaux verticaux **9**
8 – Assemblage des sangles, des guides rails, des plaques de pression **10**
9 – Assemblage de la structure **11**
10 – Assemblage des rails inférieurs **11**
11 – Installation de la paroi **12**
12 – Installation du liner **14**
13 – Installation des margelles et des pièces de recouvrement **15**
14 – Filtration **16**
15 – Conseils d'entretien et d'utilisation **17**
16 – Démontage et remontage de la piscine **18**
17 – Conseils de sécurité **19**
18 – Conseils d'hivernage **20**
19 – Garantie **20**

1 – Généralités

Nous vous conseillons vivement d'installer votre piscine sur une **dalle béton** de 10cm d'épaisseur en ayant soin de pratiquer des réservations pour les tranchées.

2 – Composition de la piscine

	Référence	D2,40x1,32	D2,90x1,32	D3,60x1,32	D4,60x1,32	D5,50x1,32	6,10x3,60x1,32	7,30x3,60x1,32	7,65x4,60x1,32	9,20x4,60x1,32
COLIS										
paroi + visserie										
COLIS										
échelle										
COLIS										
liner										
COLIS										
filtre à sable en 1 ou 3 colis (cuve+pompe+vanne)										
COLIS										
ensemble skimmer										
2 tuyaux annelés de 4.50 m										
sac de 20 profilés 1280mm	880348			1	1	1	1		1	1
sac de 4 profilés 1280mm	880354					1	2	3	2	3
COLIS (5/8RAIL-2)										
rail métallique inférieur et supérieur 0.95m	1208	16								
rail métallique inférieur et supérieur 1.14m	1210		16							
rail métallique inférieur et supérieur 1.13m	1212			20			28	32		
rail métallique inférieur et supérieur 1.43m	1615				20				28	32
rail métallique inférieur et supérieur 1.43m	1618					24				
COLIS (7HN-BX-2)										
margelle 1.13m	1171		8	10			14	16		
margelle 0.96m	1176	8								
margelle 1.44m	1174				10	12			14	16
profilé plastique supérieur (fixation liner)	8100	6	8	9	11	14	13	15	16	19
poteau verticale 1.32m (partie ronde)	2374	8	8	10	10	12	10	10	10	10
COLIS (7P-BX-3)										
plaque de raccord supérieure (partie ronde)	2176	8	8	10	10	12	10	10	10	10
plaque de raccord inférieure (partie ronde)	2276	8	8	10	10	12	10	10	10	10
pièce de recouvrement margelle intérieure (partie ronde)	2475	8	8	10	10	12	10	10	10	10
pièce de recouvrement margelle extérieure (partie ronde)	2476	8	8	10	10	12	10	10	10	10
pièce de recouvrement margelle (partie droite)	3472						4	6	4	6
platine supérieure (partie droite)	3177						4	6	4	6
guide rail inférieur (partie droite) métal ou résine	3233/3234						4	6	4	6
vis cruciformes 5x18	0341	96	96	120	120	144	152	168	152	168
COLIS (BL08-BX-A)										
rail horizontal	5726						4	6	4	6
plaque de pression 0,68m x 0,175m	6254						12	18	12	18
sachet visserie structure	0109.PACK						2	3	2	3
sachet visserie sangle d'extrémité	0105.PACK						2	3		
sachet visserie sangle d'extrémité	0106.PACK								2	3
COLIS (BL08-BX-B)										
poteau vertical 1.36m (partie droite)	5712						4	6	4	6
enveloppe poteau vertical	5617M						4	6	4	6
sangle d'extrémité 1.40m	7528						4	6	4	6
sangle centrale 0.83m	7254						2	3		
sangle centrale 0.93m	7244								4	6

sachet visserie structure	**0109.PACK**	**Quantité**
vis 14 x 30	5673	24
écrou 14	5672	24
vis 10 x 100	5674	8
écrou 10	5675	24
vis à tôle	0341	10
sachet visserie sangle	**0105.PACK**	
grand écrou 8	0623	22
vis tête hexagonale x20	0923	22
sachet visserie sangle	**0106.PACK**	
grand écrou 8	0623	27
vis tête hexagonale x20	0923	27

ATTENTION!
La forme de certaines pièces peut être modifiée par rapport à la présente notice sans pour cela entraver la fonctionnalité de votre piscine.

Description des pièces

désignation	référence		désignation	référence	
vis à tole	0341	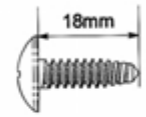	écrou Ø14	5672	
vis tête hexagonale Ø14x30	5673	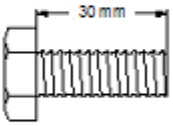	écrou Ø10	5675	
vis tête hexagonale Ø10x100	5674	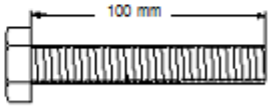	écrou Ø8	0623	
vis tête hexagonale Ø8x20	0923	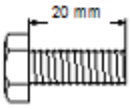			

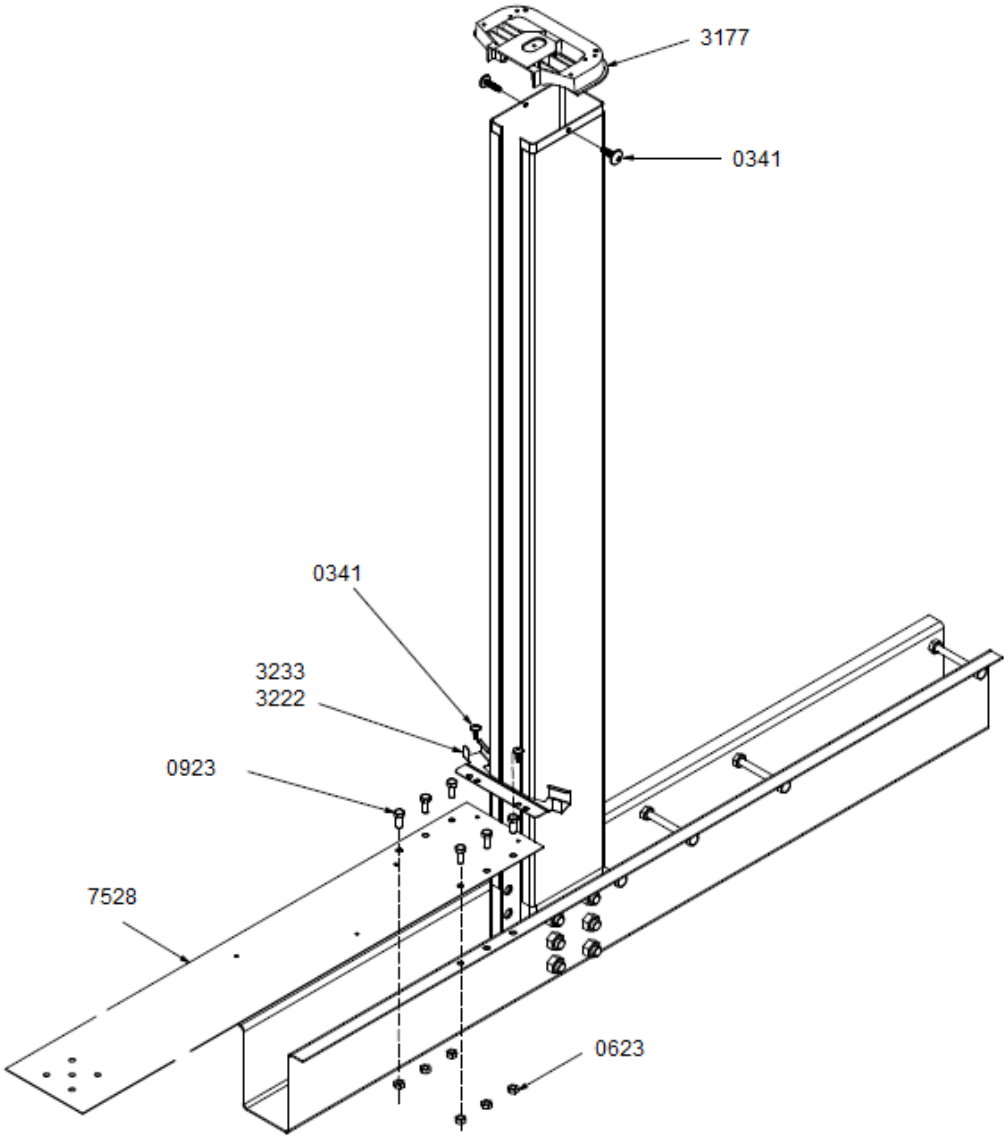

3 – Outillages et matériaux nécessaires au montage (non fournis avec le kit)

- Clés de 8, 10, 13, 17, 22
- Tournevis cruciforme et plat
- visseuse-deviseuse électrique
- marteau
- Corde
- Niveau à bulle
- Pelle, pioche, râteau
- Gants de protection
- sable fin tamisé, tamis
- ciseau à tôle, lime, produit antirouille
- planche en bois
- piquets
- décamètre
- tapis de sol
- ruban adhésif
- plâtre ou craie
- pinces à linge
- scie à métaux ou cutter
- dalles en ciment,parpaings si pas de dalle béton
- bandes de polystyrène ou chevrons bois si dalle béton

4 – Préparation du terrain

4.1-Choix du terrain

IMPORTANT : Le terrain devra être rigoureusement plat, dur et de niveau. La différence de niveau ne doit pas dépasser 2 cm d'un bout à l'autre de la piscine.
Votre piscine est exclusivement destinée à être posée sur le sol.
Le terrassement devra toujours être fait sur un sol ferme et non sur du remblai.
Si le terrain est en déclivité, il faut toujours enlever la terre sur la partie haute et non rapporter de la terre sur la partie basse.
Lorsque le terrain est bien de niveau, il est indispensable d'enlever les cailloux, herbes, racines et de bien tasser la terre. Si cette opération n'est pas correctement réalisée, les herbes et racines peuvent repousser sous le liner et l'endommager. Une mince couche de sable très fin, tamisé (épaisseur 1 à 1,5 cm) doit être répandue afin de planifier la totalité de la surface.
Si vous installez votre piscine sur une dalle ou un sol cimenté, assurez-vous que le niveau soit correct et que le ciment ne soit pas grossier. **Les dimensions de la dalle ou du sol cimenté devront être supérieures, au minimum, de 30cm dans les parties arrondies et de 60cm dans les parties droites par rapport aux dimensions de la piscine.**

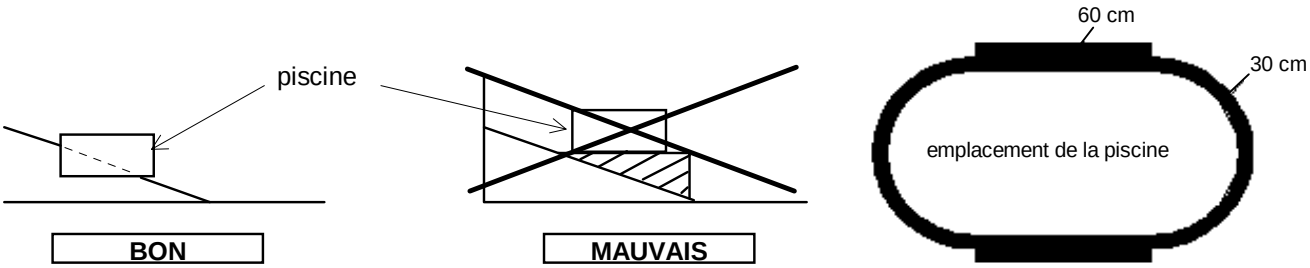

Ne pas omettre de prévoir les tranchées nécessaires pour encastrer les rails horizontaux (voir chapitre 5 'creusement des tranchées').

Dans tous les cas, il est indispensable de placer votre piscine sur un tapis de sol qui protégera le liner.
La garantie ne sera acquise que si le liner a bien été protégé.
N'oubliez pas que votre piscine remplie d'eau est très lourde. (Exemple: piscine ovale de 7m30 = 29 tonnes d'eau).

Prévoyez suffisamment de place autour de la piscine pour circuler et jouer librement.
Déterminez l'emplacement du filtre en fonction des possibilités d'alimentation électrique et de préférence du côté opposé aux vents dominants.

4.2- Encombrement des piscines

Les côtes indiquées sont des côtes utiles pour le tracé de la piscine et son encombrement au sol.

,,

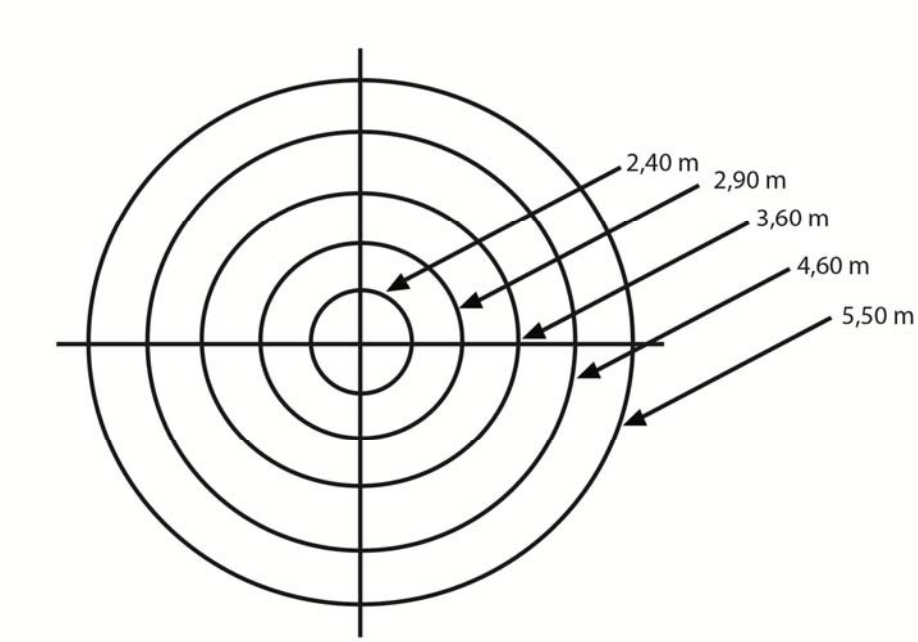

Dimensions ext. 6,40 X 3 90 X 1,32cm
int. 6,10 X 3,60 X 1,32cm

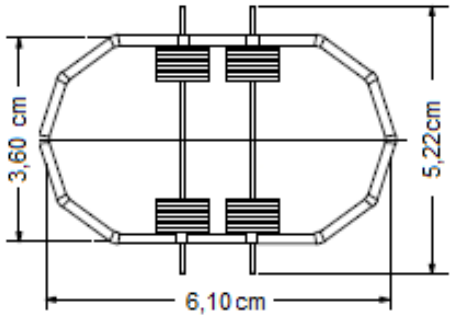

Dimensions ext. 7,60 x 3,90 X 1,32cm
int. 7,30 X 3,60 X 1,32cm

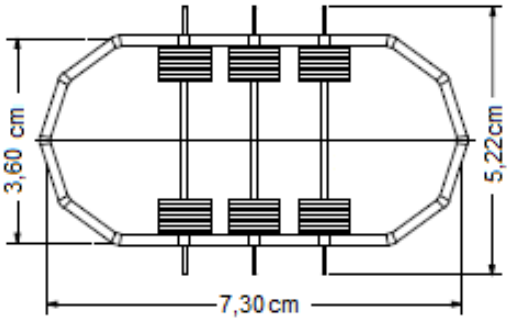

Dimensions ext. 7,95 X 4,90 X 1,32cm
int. 7,65 X 4,60 X 1,32cm

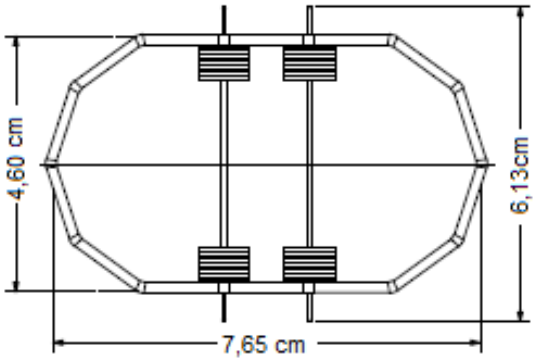

Dimensions ext. 9,50 X 4,90 X 1,32cm
int. 9,20 X 4,60 X 1,32cm

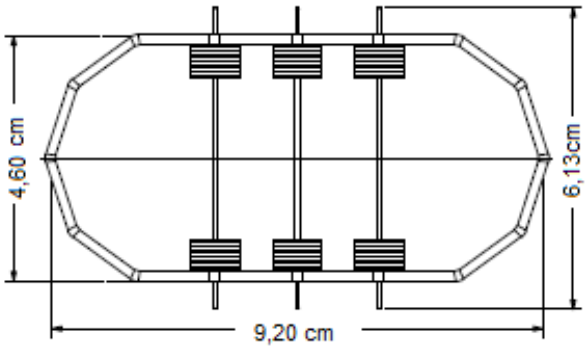

4.3-Tracé de la piscine ovale

Munissez-vous:

- De piquets pour matérialiser les limites de votre piscine,
- D'un piquet relié à une corde de 6 mètres environ pour tracer les contours de votre piscine,
- De sable, plâtre ou craie pour matérialiser les contours de votre piscine.

Tracez les contours de votre piscine en vous servant du schéma correspondant à la dimension de votre piscine.
Les dimensions fournies pour l'écartement entre chaque jambe de force correspondent à des mesures établies **d'axe en axe**. Elles doivent être respectées avec précision.

Dimensions ext. 6,40 x 3,90 x 1,32 cm
int. 6,10 x 3,60 x 1,32cm

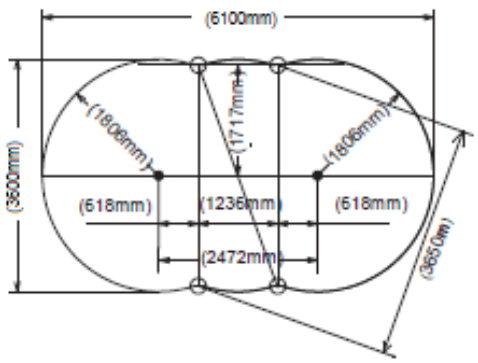

Dimensions ext. 7,60 x 3,90 x 1,32cm
int. 7,30 x 3,60 x 1,32cm

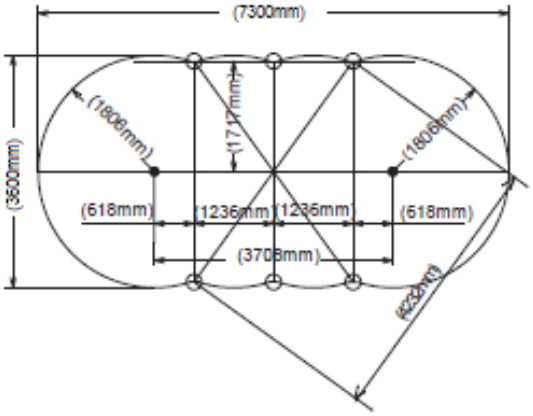

Dimensions ext. 7,95 x 4,90 x 1,32cm
int. 7,65 x 4,60 x 1,32cm

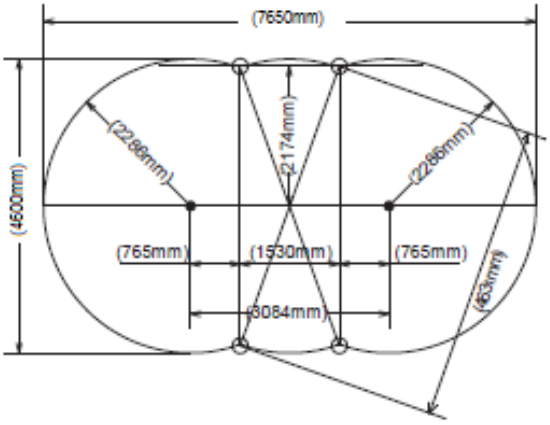

Dimensions ext. 9,50 x 4,90 x 1,32cm
int. 9,20 x 4,60 x 1,32cm

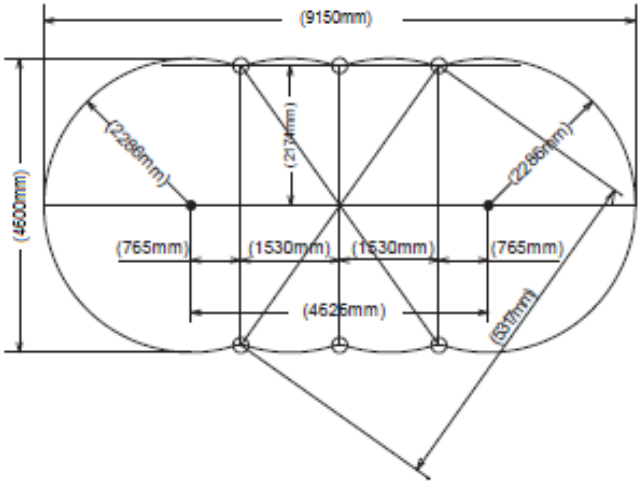

5 – Creusement des tranchées

Selon les dimensions de votre piscine, une, deux ou trois tranchées sont à prévoir pour la mise en place des rails horizontaux. Prévoir également des encoches pour le calage de l'extrémité des tranchées et pour les plaques de pression.
Les tranchées devront correspondre rigoureusement aux cotes indiquées. Vérifier le parallélisme des tranchées en commençant par le creusement de la tranchée centrale.

Montez un ensemble complet 'rails horizontaux – poteaux verticaux - sangles – plaques de pression' afin de vous assurer de la position de vos tranchées.
(Reportez-vous aux chapitres suivants)

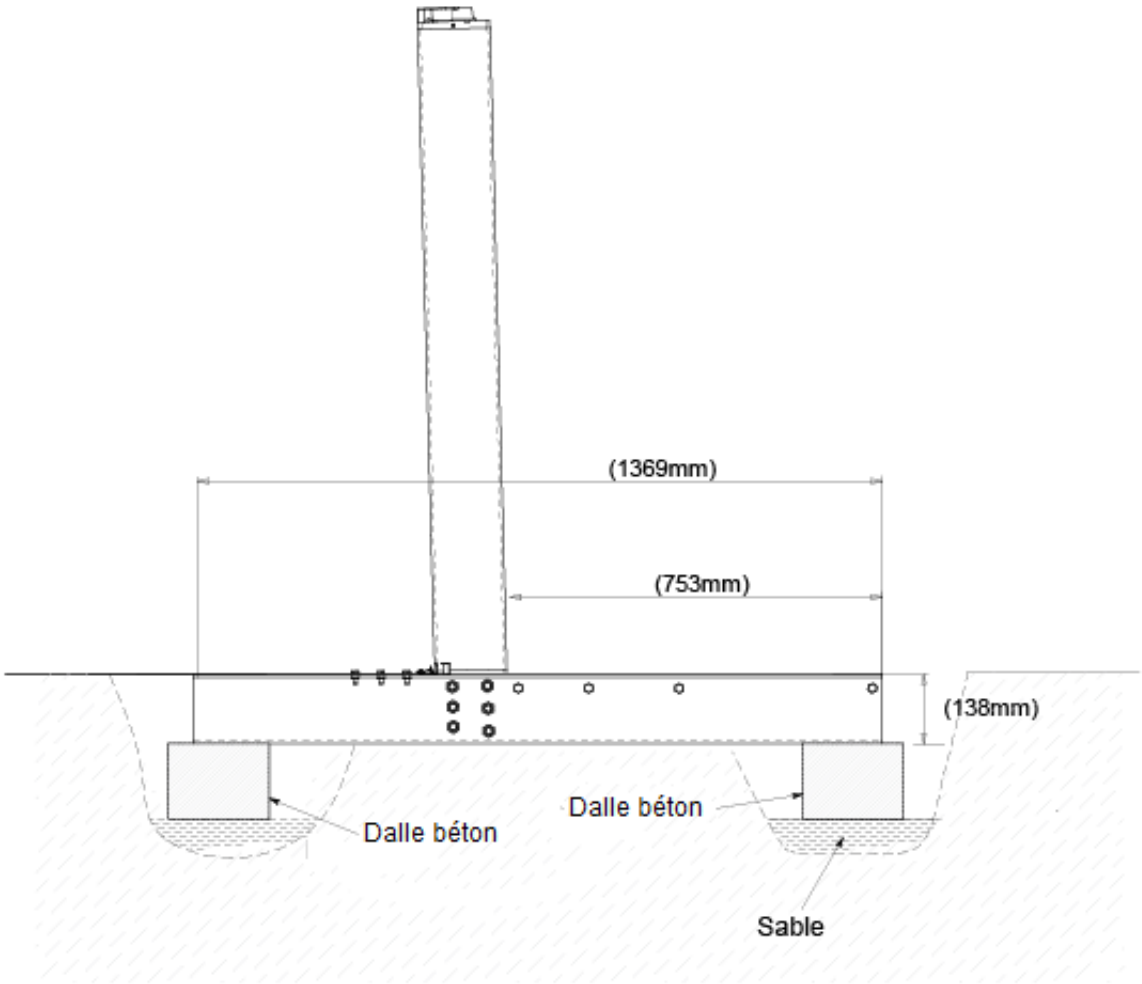

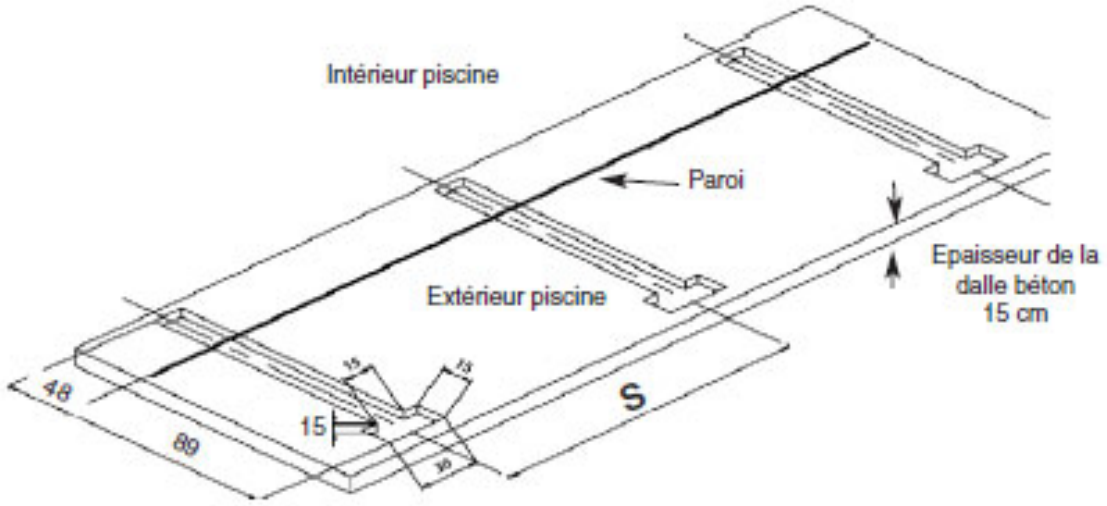

DIMENSIONS	S (m)
6,10 X 3,60 X 1,20	1,24
7,30 X 3,60 X 1,20	1,24
7,65 X 4,60 X 1,20	1,54
9,20 X 4,60 X 1,20	1,54

Toutes les dimensions sont exprimées en mètre.

5.1- sans dalle en béton

Prévoyez le calage de l'extrémité des tranchées avec des dalles béton de 30 x 30 x 10 cm.

5.2- avec dalle en béton de 10 cm

Béton préconisé : 150 kg de ciment par m^3 de sable mélangé à la bétonnière.
Faites des réservations en utilisant des bandes de polystyrène ou des chevrons en bois de section rectangulaire de 15cm de large x 14cm de haut pour les rails horizontaux et le calage des extrémités
.

Les dimensions de la dalle devront être supérieures de 30 cm au minimum sur tout le pourtour par rapport aux dimensions de la piscine.

6 – Montage des profilés plastique sur les poteaux (piscines rondes et parties rondes des piscines ovales)

Avant de commencer à assembler votre piscine, montez les profilés en plastique sur les poteaux.

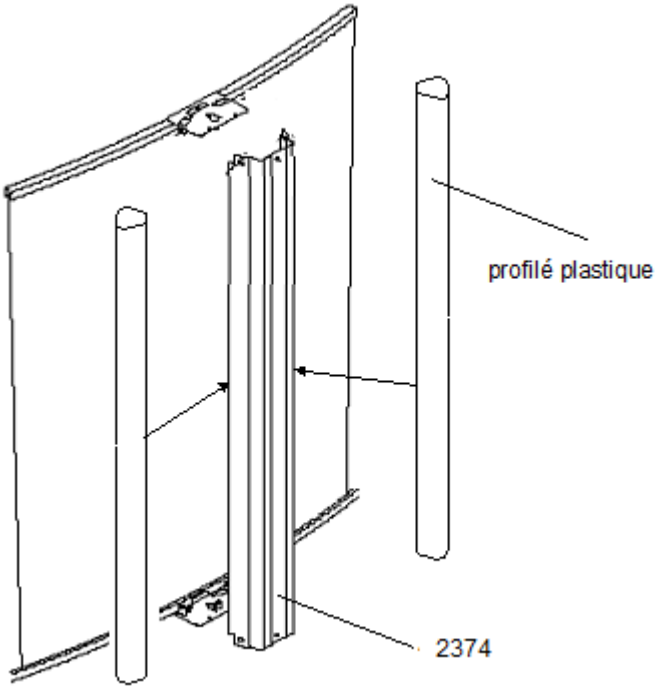

7 – Montage des rails horizontaux et des poteaux verticaux

Assemblez le poteau vertical et le rail horizontal. La face ouverte du poteau vertical doit être orientée vers l'intérieur de la piscine.

ATTENTION : Ne serrez pas les boulons tant que les différents éléments ne sont pas assemblés.

NOTA : Les poteaux verticaux sont revêtus d'une enveloppe de protection.

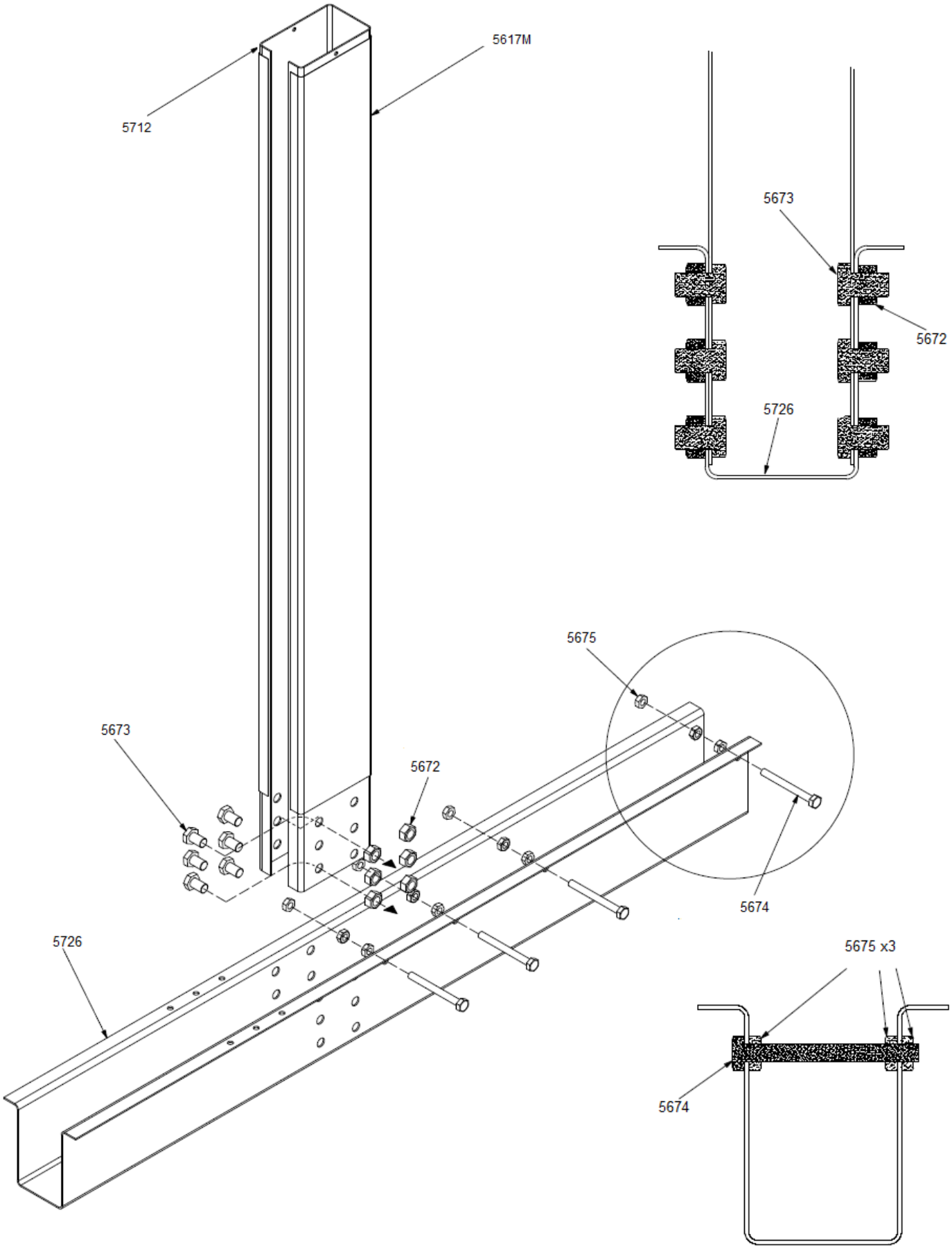

8 – Assemblage des sangles, des guides rails, des plaques de pression

Assurez-vous que le sol a été soigneusement nivelé avant d'y poser les sangles. **Celles-ci doivent impérativement reposer bien à plat sur le sol.**
Si la piscine est installée sur une dalle béton, prévoyez des réservations pour les boulons de fixation des sangles. Des trous de 18 mm de diamètre suffisent.

IMPORTANT : L'assemblage est à réaliser avec les vis sur le dessus et les écrous sur le dessous. Il y a une vis de prévue pour chaque trou.

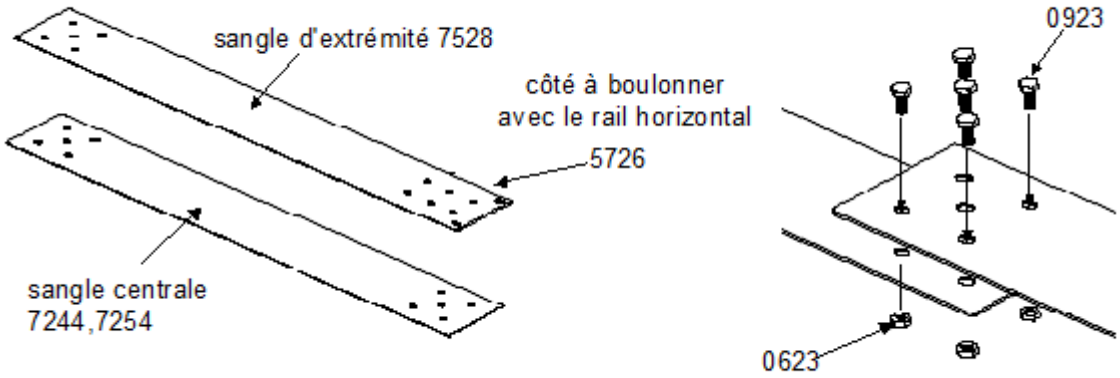

Procédez à l'assemblage des sangles sur les rails horizontaux, des guides rails et des plaques de pression.

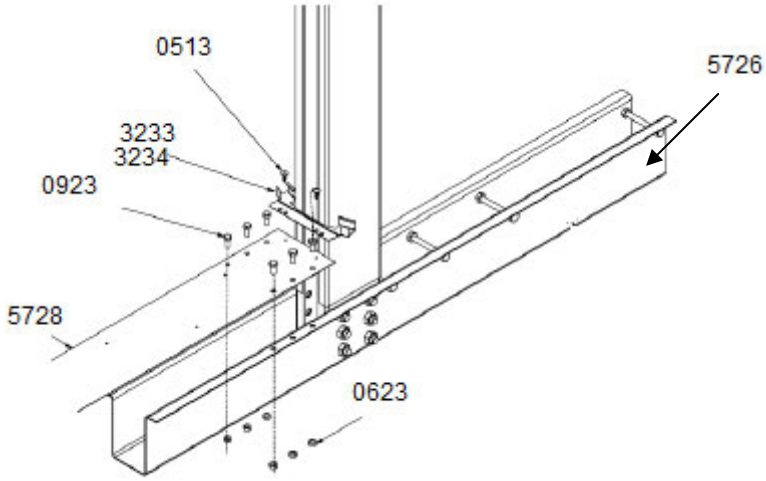

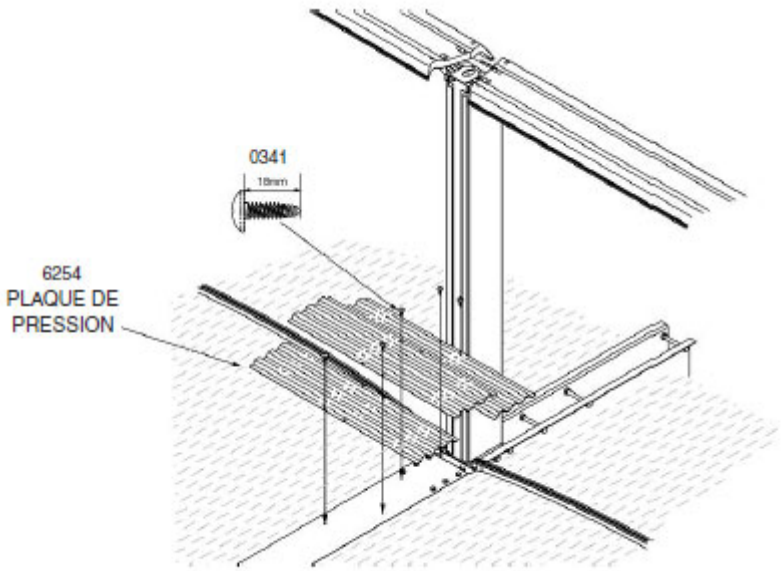

9 – Assemblage de la structure

Afin de vous assurez que l'écartement et l'alignement sont convenables, fixer temporairement les platines supérieures sur les jambes de force avec une seule vis, poser les margelles **sans les fixer** et engager les rails inférieurs.

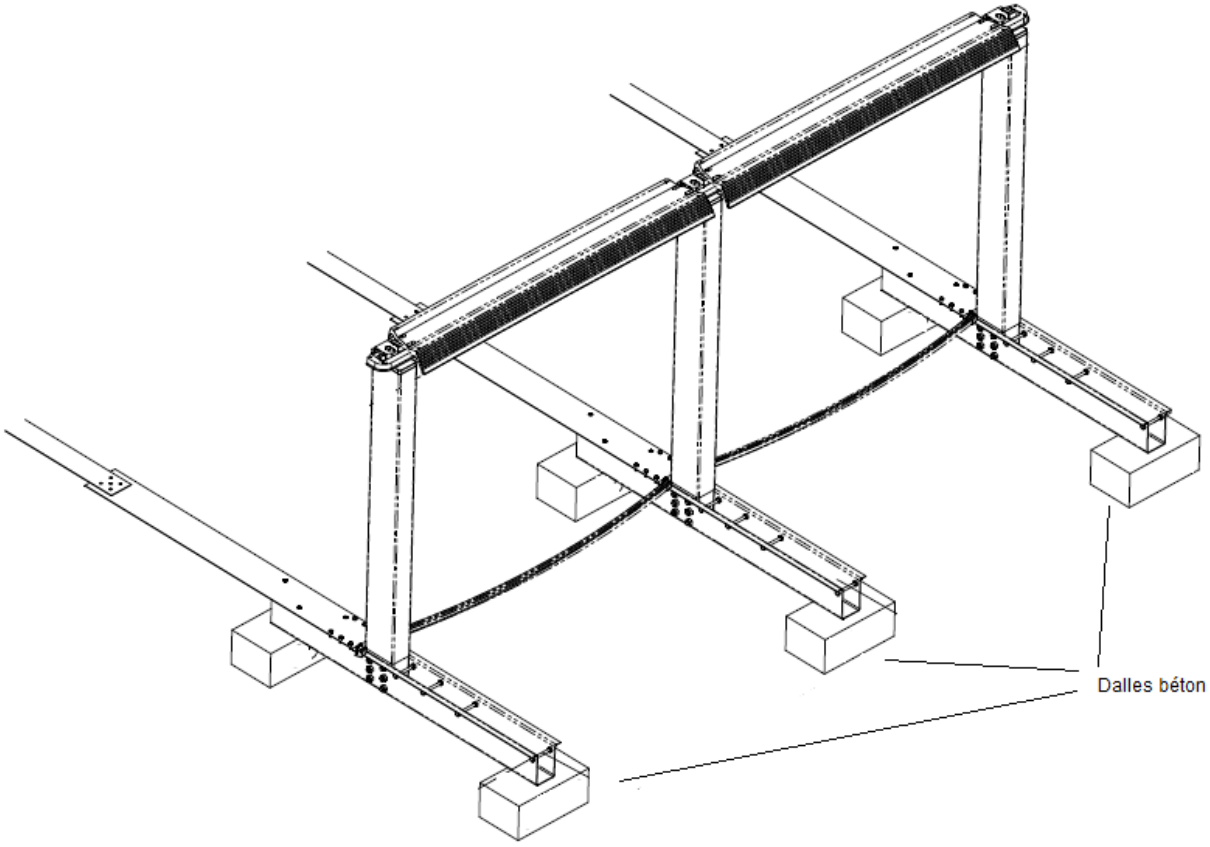

Vérifiez très précisément l'écartement entre les poteaux (cote S) et leur verticalité.
Les niveaux entre chacun d'eux doivent être également contrôlés.
L'alignement effectué, assurez-vous que les diagonales sont bien **équivalentes.**
Une fois le calage terminé, comblez les tranchées avec un peu de sable.

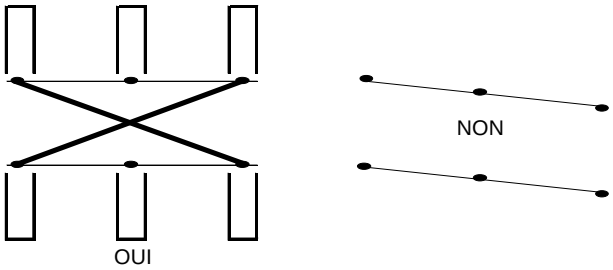

10 – Assemblage des rails inférieurs

Dans le cas où la piscine n'est pas sur une dalle béton, dans les parties arrondies, placez une dalle d'environ 30 x 30 x 10 cm à chaque point de raccordement des rails inférieurs. Ces dalles doivent être telles que leur face supérieure arrive **exactement au niveau du sol**.

ATTENTION : Il est important que la plaque de raccord s'appuie bien sur toute sa longueur sur une dalle plate, l'utilisation d'une dalle trop courte ou l'absence de dalle pourrait rendre l'installation inadéquate ou causer l'effondrement de la piscine.

Avant d'entreprendre l'assemblage des rails inférieurs dans les parties rondes de la piscine, disposez la paroi à l'intérieur de l'enceinte.

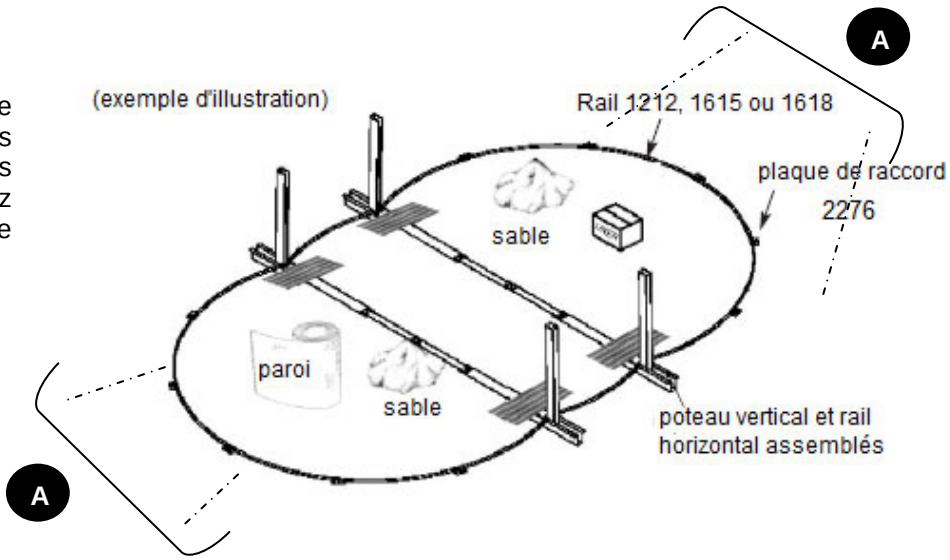

Introduisez les rails inférieurs :

- Dans les plaques de raccord réf. 2276 pour les parties arrondies.
- Dans les guides rails réf. 3233/3234 pour les parties droites.

Dans les parties arrondies, glissez les rails dans les plaques de raccord en laissant un **espace d'environ 1cm** entre les profilés au centre de la plaque de raccord.

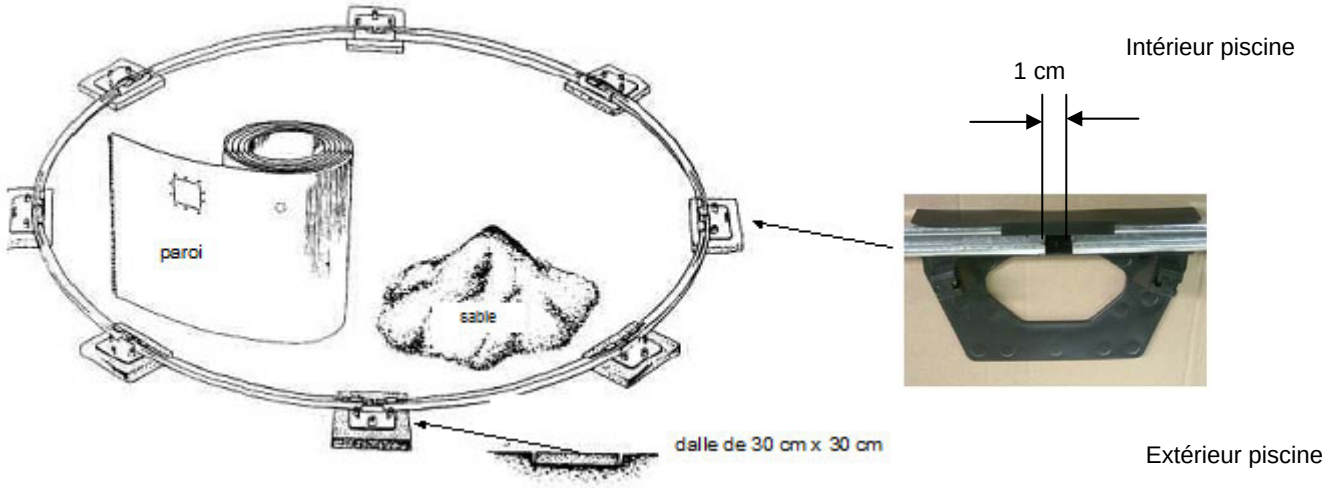

11 – Installation de la paroi

ATTENTION : Une tôle mal montée peut entraîner l'affaissement de la piscine. N'essayez pas d'installer la tôle lorsqu'il y a du vent.

NOTA : Pour certains modèles de piscine de grande dimension, la paroi est composée de deux demi-parois afin d'en faciliter la manipulation (pour certaines dimensions le poids de la paroi peut dépasser 100 kg). Ceci ne change en rien la manière d'installer la paroi.

Pour entrer et sortir de la piscine durant l'installation, servez-vous de l'échelle.
Sortez la paroi du carton et posez-la sur celui-ci ou sur une planche afin d'en faciliter le déroulement.
Assurez-vous que la découpe du skimmer soit placée sur le haut de la tôle, ouverture positionnée face au vent dominant, de manière à ce que le vent ramène les impuretés dans le skimmer. Il est également recommandé de placer la tôle de manière à ce que les découpes skimmer et buse de refoulement soient sur une section arrondie de la piscine et non pas sur une section droite (voir position **A** sur schéma ci-dessus).
Commencez à enfiler la tôle dans la rainure du profilé et avancez jusqu'au déroulement complet de la tôle.
Commencez au milieu d'une platine de raccord de manière à ce que les boulons de fixation soient cachés par un montant vertical.
Joignez les extrémités de la tôle au moyen de boulons et de rondelles.
Il faut que les têtes de boulons soient à l'intérieur et les écrous à l'extérieur.
Assurez-vous d'utiliser tous les trous de boulonnage. Il est très important de bien serrer les boulons de façon à obtenir une jonction solide.
Pour protéger le liner, collez une bande de protection (ruban adhésif) sur la visserie à l'intérieure de la piscine.
Si la paroi est trop longue ou trop courte, ajustez-la avec les espaces laissées libres dans les plaques de raccord.

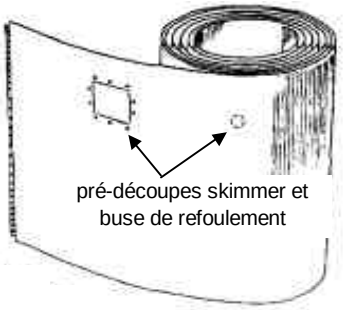

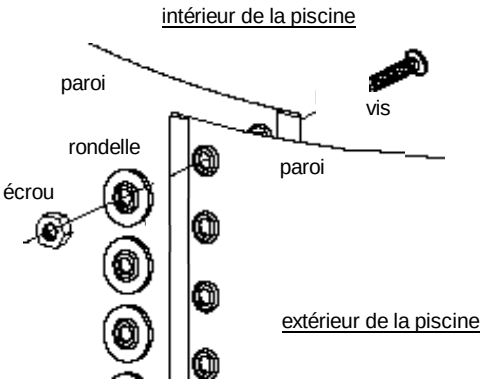

IMPORTANT : Augmentez la stabilité et la rigidité de la tôle en disposant <u>provisoirement</u> les profilés métalliques supérieurs et les poteaux verticaux (partie ronde) au fur et à mesure de la progression.
En partie basse, fixez les poteaux sur leur plaque de raccord à l'aide de 2 vis et en partie haute fixez les poteaux à leur plaque de raccord avec les vis non serrées.

Rabattez les plaques de raccord (partie ronde) et les platines supérieures (partie droite) par dessus les rails.

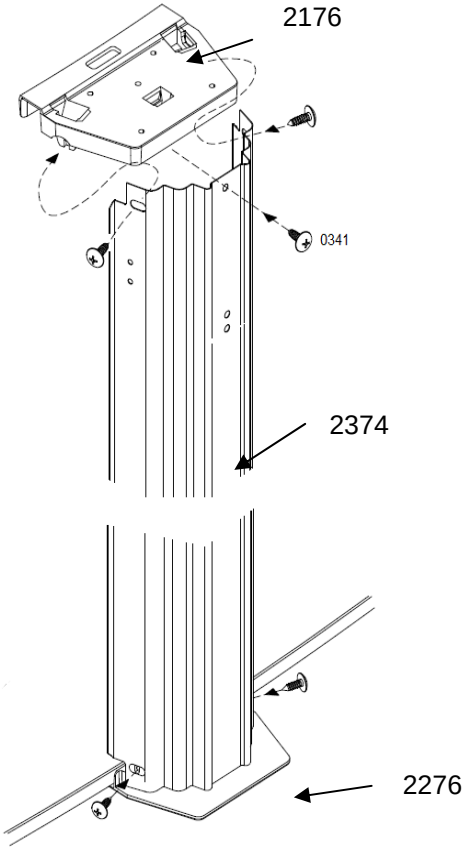

POSE DU TAPIS DE SOL (attention dans certains kits le tapis est non fourni)
Il est important de faire un **remblai de 8 à 10 cm** (monticule de sable fin) autour de la base à l'intérieur de la piscine, particulièrement le long des côtés de la piscine, et de recouvrir toute la surface de la piscine d'une couche de **2cm de sable (ronde) et 5cm de sable (ovale).**
Le sable empêche le liner de glisser sous la tôle et le protège des parties saillantes de la structure de la piscine qui pourraient le perforer (en particulier les plaques de pression ainsi que les boulons des sangles doivent être recouverts entièrement).

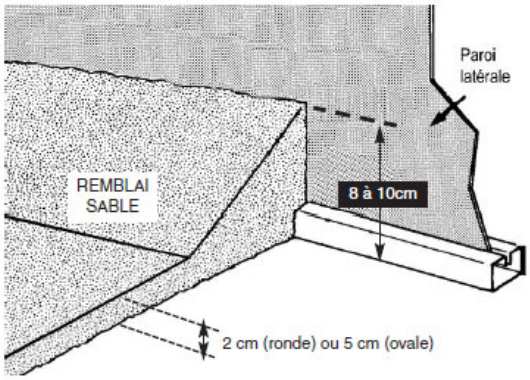

Recouvrez le sol ainsi préparé d'un tapis de sol remontant de 10 à 12 cm sur la paroi. Collez la feutrine par endroit sur la paroi avec du scotch double face.

La feutrine prévient l'apparition de champignons sous le liner.

DECOUPE DE LA PAROI

Après le montage de la paroi, effectuez les découpes du skimmer et de la buse de refoulement à l'aide d'un ciseau à tôle. Limez les découpes et passez un produit antirouille sur les découpes. Nous vous conseillons de vous munir de gants pour réaliser cette opération.

NOTA : Dans le cas des parois constituées de deux demi-parois, n'effectuez les découpes que sur une demi-paroi et collez une bande de protection (ruban adhésif) sur les pré-découpes non utilisées à l'intérieur de la piscine afin de protéger le liner.

12 – Installation du liner (installation à faire pieds nus)

ATTENTION : Cette opération est délicate et doit être réalisée avec beaucoup de précaution. Il est recommandé de mettre en place le liner quand la température extérieure est comprise entre 15°C et 25°C.

Pour entrer et sortir de la piscine durant l'installation, servez-vous de l'échelle.
Dépliez le liner à l'intérieur de la piscine. **Le côté où les soudures forment une partie lisse constitue la face intérieure du liner**.

Après avoir ôté 2 ou 3 rails supérieurs dans les parties courbes, commencez à remonter le bord du liner par dessus la paroi en le laissant dépasser de 10 à 20cm à l'extérieur et en le retenant temporairement avec des épingles à linge. Ne tendez pas trop le liner. Pour ce faire, vos pieds doivent amener le fond du liner au contact de la base de la tôle. Procédez de même à l'opposé et ensuite encore à deux endroits. Ceci vous permettra de vérifier si votre liner est bien centré. Il ne doit pas y avoir de gros plis en travers.
Continuez de relever le liner tout autour de la piscine en la maintenant par d'autres épingles.
ATTENTION : Votre liner est soudé à la dimension de votre piscine. Elle ne peut être ni trop grande, ni trop petite. L'important est d'effectuer le montage correctement.

Important :
le liner doit impérativement être amené contre le fond avant la mise en eau.

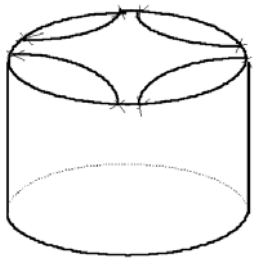

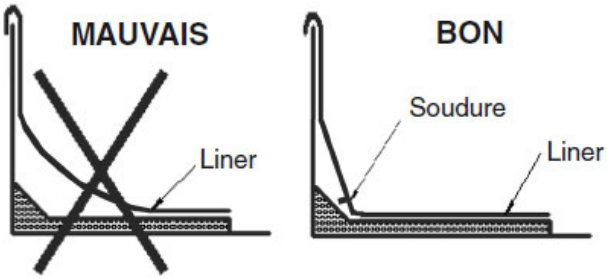

Pour le remplissage de votre piscine, n'utilisez pas d'eau de récupération (puits, rivière, …).

Commencez à remplir la piscine avec 1 ou 2 cm d'eau. Bien étaler le liner sur le fond et enlevez les plis en les faisant "glisser", mains à plat, du centre de la piscine vers le bord, jusqu'à totale disparition.
Dès que votre liner est en place vous pouvez procéder à la pose des profilés en plastique et métalliques ainsi que des plaques de raccord.
Coupez l'excédent du dernier profilé en plastique. Installez les rails supérieurs qui devront se situer à l'aplomb des rails inférieurs et rabattez les plaques de raccord sur les rails.

Jusqu'à une hauteur de 20 cm d'eau vous devez rester près ou dans la piscine. De l'intérieur, à l'aide de petits coups à la base, positionnez la tôle sur le tracé au sol. A ce stade, si le liner est correctement tendu, vous pouvez fixer les plaques de raccord en serrant les vis de fixation.

Prévoir les découpes dans le liner pour l'installation du skimmer et de la buse de refoulement avant de remplir totalement votre piscine (voir chapitre 14 'filtration').

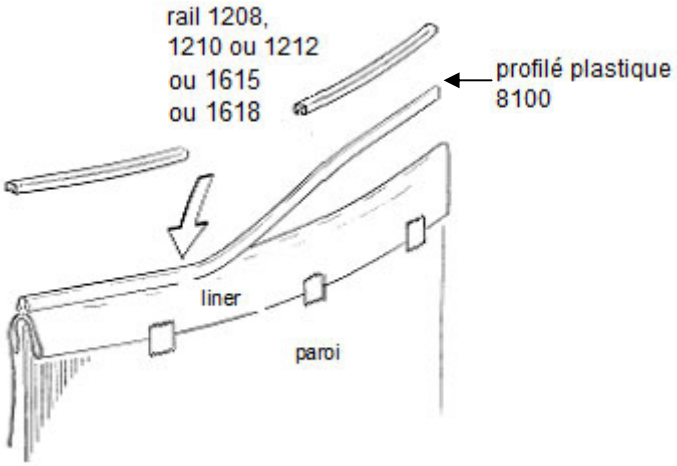

13 – Installation des margelles et des pièces de recouvrement

Les margelles ont un sens de montage. Le pan le plus large doit être à l'extérieur.
Les margelles sont positionnées entre les poteaux.
Chaque extrémité de margelle est fixée sur une platine supérieure ou une plaque de raccord avec des vis.
Il peut être nécessaire de déplacer doucement les poteaux à gauche ou à droite pour installer la margelle.
Ne bloquez les vis que lorsqu'elles sont toutes mises en place.
Adaptez les pièces de recouvrement par dessus les extrémités des margelles, en les centrant.
La partie étroite de la pièce de recouvrement est située côté intérieur de la piscine.

ATTENTION: Les pièces de recouvrement des parties rondes et droites sont différentes : les pièces de recouvrement sont plus larges dans les parties droites.

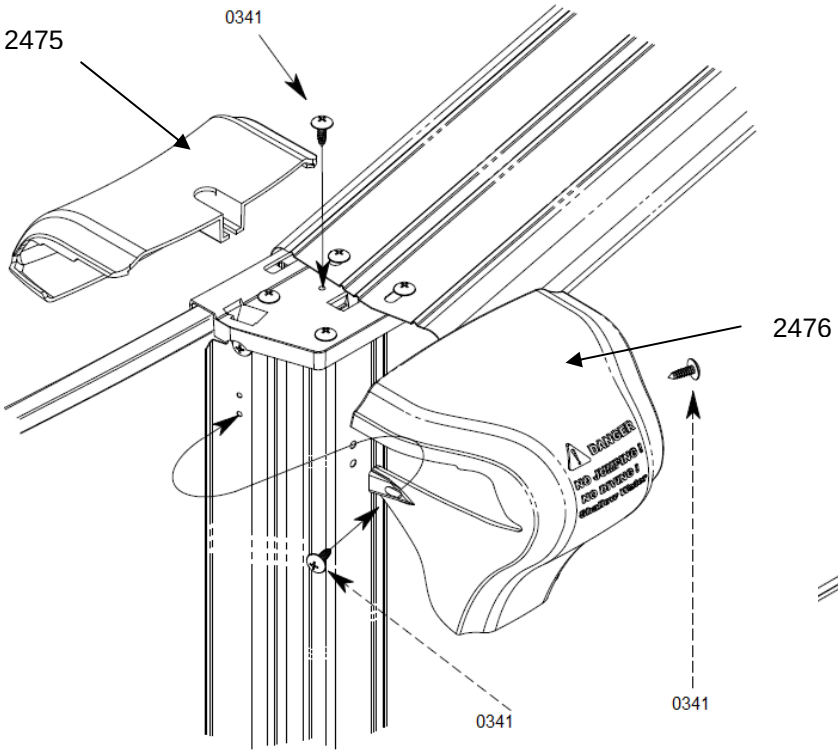

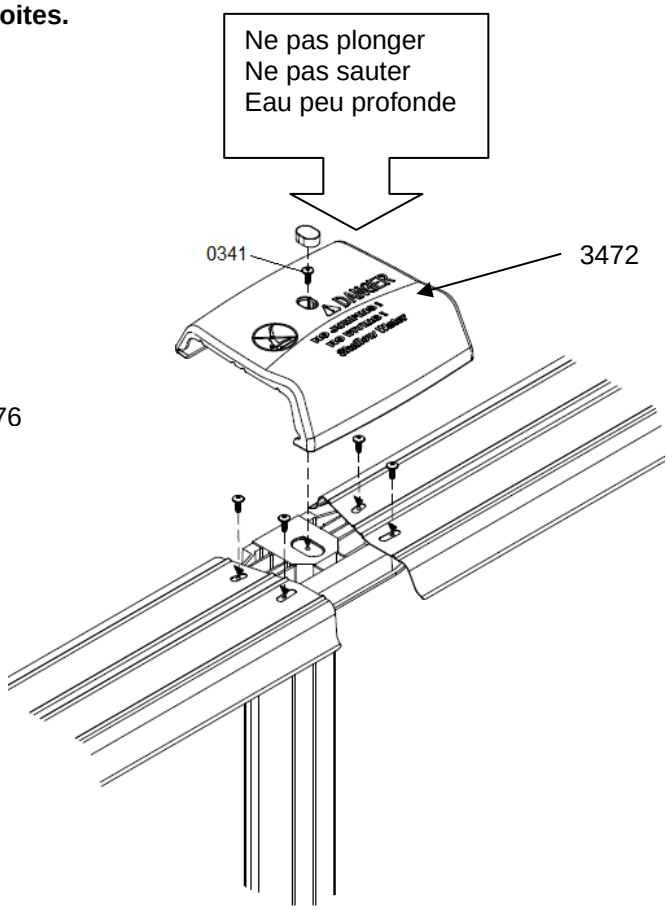

14 – Filtration

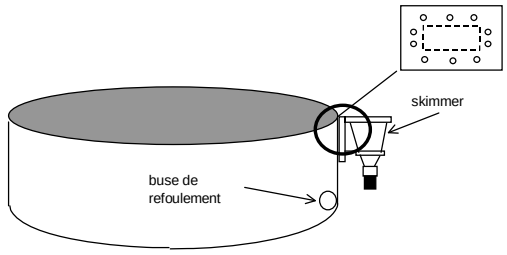

IMPORTANT : Toutes les filtrations suivent la norme d'installation NF C 15-100 stipulant que tout appareil électrique situé à moins de 3.50 m du bassin et librement accessible doit être alimenté en très basse tension 12 V. Tout appareil électrique alimenté en 220 V doit être situé au moins à 3.50 m du bord du bassin. Cela signifie que :

- **pour une filtration à sable, l'appareil doit être installé à plus de 3,50 m de la piscine,**
- **pour un skimmer filtrant, le transformateur doit se trouver à plus de 3,50 m de la piscine.**

Découpe du liner pour la buse de refoulement

• En appuyant doucement sur le liner avec un doigt, repérez l'emplacement de l'ouverture du refoulement.
• À cet endroit, découpez un cercle bien centré sur que la pré-découpe de la paroi et plus petit de 2 cm que cette pré-découpe (schéma 1).
• Pour réaliser cette découpe dans le liner, vous pouvez également faire une croix à l'aide d'un cutter, puis en découper ensuite les angles (schéma 2).

Schéma 1 **schéma 2**

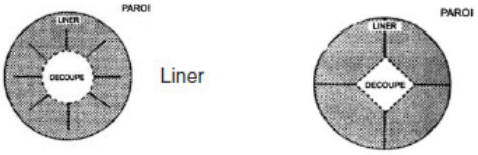

Pose de la buse de refoulement

• Dévissez complètement la bague de serrage et enlevez les deux joints circulaires.
• Assemblez la buse de refoulement comme indiqué dans le schéma 3
• Vissez la bague de serrage et serrez fortement.
• L'étanchéité définitive ne sera obtenue qu'après avoir resserrer progressivement et régulièrement la bague.
• Procédez au branchement du tuyau de la filtration

schéma 3

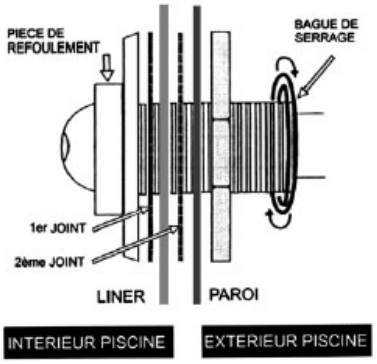

Pose du skimmer

Le skimmer est pré-monté, vous n'avez aucun collage à faire. Avant de procéder à la mise en place du skimmer, vous devez vous interroger sur les points suivants :
• Le centrage du liner est-il correct ?
• Les plis ont-ils tous été éliminés ?
• En appuyant légèrement sur le liner avec votre index, repérez l'emplacement des trous destinés au passage des vis de serrage de la bride d'étanchéité.
• À l'aide d'un clou, perforez le liner à l'emplacement des trous correspondant aux quatre angles de la bride d'étanchéité.
• Découpez avec une lame le liner de l'intérieur de la piscine.
• Installer le double joint en emboitant la tôle et le liner ensemble (schéma 4)

.

schéma 4

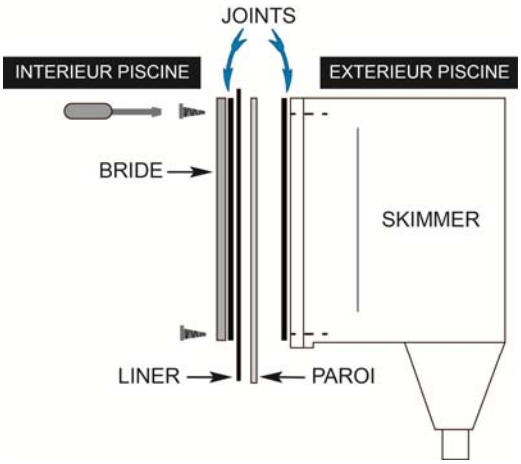

• Présentez à l'extérieur de la le skimmer, de manière à avoir en "sandwich" : la bride d'étanchéité, le joint, le liner, la paroi, l'autre joint et le corps du skimmer (schéma 4).
• Installez toutes les vis puis serrez-les fermement mais sans excès avec un tournevis : NE PAS UTILISER DE VISSEUSE-DEVISSEUSE.
• L'étanchéité est ainsi réalisée, découpez soigneusement le liner à l'aide d'un cutter en suivant le bord intérieur de la bride.
• Mettre le raccord fileté (filetage monté avec du Téflon) à l'extérieur de la piscine.
• Mettre le tuyau annelé et le collier de serrage.
• Laisser monter le niveau de l'eau jusqu'à la moitié du skimmer.
• S'assurer de l'étanchéité et resserrer les vis si nécessaire.
• L'étanchéité définitive ne sera obtenue qu'après avoir resserré progressivement et régulièrement toutes les vis.

ATTENTION : Ne jamais poser définitivement ni le skimmer, ni la buse de refoulement avant que l'eau n'arrive à quelques centimètre des pièces à poser, le liner devant être bien tendu par la pression de l'eau.
NOTA : Tous les raccords filetés sont à monter avec du Téflon, celui-ci devant être enroulé dans le sens contraire du vissage.

15 – Conseils d'entretien et d'utilisation

Ne pas plonger dans la piscine. Ne pas marcher sur les margelles.
Le non respect des consignes d'entretien peut engendrer des risques graves pour la santé, notamment celle des enfants.

Filtration
Pour éliminer les matières en suspension, il est indispensable d'avoir une bonne filtration (filtre à sable, skimmer filtrant, …).
Durant la saison d'utilisation de votre piscine, le système de filtration doit obligatoirement être mis en service chaque jour, suffisamment longtemps pour assurer au moins un renouvellement du volume d'eau toutes les 24 heures (la durée minimum de filtration est fonction de la fréquentation et de la température de l'eau). Il est conseillé de fractionner la durée de filtration en 2 périodes (une le matin et une le soir).

Exemples :

dimensions	volume = v	capacité du filtre = d	durée minimum de filtration = v/d
3.60 x 1.20	11 m^3	2 m^3 / h	5.5 heures
9.20 x 4.60 x 1.20	41 m^3	5.5 m^3 / h	7.45 heures
10.10 x 5.50 x 1.30	59 m^3	9.5 m^3 / h	6.2 heures

Accessoires
Les accessoires suivants sont indispensables pour un bon entretien de votre piscine : accessoires de surface (exemple: épuisette), accessoires de fond (exemple: robot nettoyeur), accessoires de contrôle et de réparation (exemple: kit de réparation).

Traitement chimique
3 opérations sont nécessaires au traitement de l'eau:
• Ajustement du pH de l'eau à l'aide d'une trousse d'analyse et d'un correcteur de pH.
Le pH (Potentiel Hydrogène) indique si et à quel point une eau est acide ou alcaline. L'idéal pour une eau de piscine est d'être le plus près possible du pH du liquide lacrymal, soit 7,4.
• Lutte contre les algues à l'aide d'un produit anti-algues.
• Désinfection de l'eau à l'aide de produits chlorés pour assurer la destruction des micro organismes.

Ces opérations de traitement et de contrôle sont à réaliser au moins une fois par semaine pour assurer une bonne qualité de l'eau.

Les produits de traitement de l'eau doivent être stockés à l'abri de l'humidité dans un local ventilé et **hors de portée des enfants.**
ATTENTION : Ne jamais mettre le chlore directement dans la piscine.

CONSEILS :
• Déposer au pied de l'échelle un récipient rempli d'eau de manière à se rincer les pieds avant d'entrer dans la piscine.
• Une bâche thermique (bâche à bulles) vous permettra de profiter pleinement de votre piscine car elle réchauffera l'eau, évitera les déperditions de chaleur durant la nuit, empêchera les feuilles et insectes de tomber dans l'eau et évitera l'évaporation du chlore.

Remplissage et vidange
Il est conseillé de remplir la piscine de manière à ce que le niveau de l'eau soit sous le haut du skimmer.
Il est déconseillé de vidanger totalement la piscine. En cas de nécessité absolue, **la vidange ne doit pas être réalisée par grand vent et doit être effectuée le plus rapidement possible.**
Il ne faut pas laisser la piscine à l'extérieur, vide.

Cas particuliers et leurs traitements
Votre piscine est équipée d'un système de filtration physique (filtre à sable, skimmer filtrant, …) servant à éliminer les impuretés de type insectes, cheveux, feuilles, etc ….
Le traitement chimique, complémentaire du traitement physique, est indispensable à la bonne tenue de votre eau de baignade.
En fonctionnement normal, un nettoyage hebdomadaire de votre piscine est suffisant. Mais il vous arrivera de rencontrer un problème inhabituel que vous pourrez résoudre en suivant les recommandations du tableau ci-dessous.

PROBLEME	CAUSE	SOLUTION
➢ **Eau trouble**	Eau dure et présence de particules en suspension.	Ajustez le pH. Placez un produit floculant dans le skimmer ou directement dans le bassin. Effectuez un lavage du filtre (position BACKWASH) jusqu'à ce que l'eau évacuée vers l'égout soit propre.
➢ **Odeur de chlore** ➢ **Irritation des yeux et du nez**	pH trop élevé. Teneur en chloramine trop importante.	Ajustez le pH. Faites une chloration choc. Effectuez un lavage du filtre (position BACKWASH).
➢ **Eau verte** ➢ **Parois et sols glissants** ➢ **Eau brune**	Eau verte : formation ou prolifération d'algues. Eau brune : présence de matières organiques.	Brossez les parois et le panier du skimmer. Ajustez le pH. Pratiquez un traitement choc à l'aide du produit adéquat. Lavez le filtre.
➢ **Parois rugueuses**	Eau dure.	Eliminez les dépôts avec un balai ou un robot. Nettoyez le bassin et détartrez le filtre avec les produits adéquats. Ajustez le pH. Ajoutez un produit régulateur de dureté de l'eau.
➢ **Ligne d'eau noire**	Présence de graisse et de dépôts sur la ligne d'eau.	Nettoyez la ligne d'eau avec un produit spécifique. Placez une cartouche de floculant dans le panier du skimmer.

16 – Démontage et remontage de la piscine

Nous vous déconseillons fortement de démonter votre piscine. Toutefois, en cas de nécessité absolue, si vous êtes dans l'obligation de démonter votre piscine, opérer inversement aux séquences de montage.

ATTENTION : En cas de démontage, le liner n'est plus garanti.

Démonter la piscine en prenant les précautions suivantes :
- Ne pas soulever le liner quand il est encore rempli d'eau.
- Vider la piscine par siphonage avec un tuyau ou à l'aide de l'épurateur.
- Laver tous les éléments avec un produit savonneux. **Ne pas utiliser de produits contenant de la soude pour laver le liner.**
- Rincer au jet d'eau et sécher tous les éléments (pour éviter de percer le liner, ne le nettoyer que dans l'enceinte même de la piscine; le séchage doit s'effectuer à l'ombre, dès que possible. Ne pas le soumettre à une exposition prolongée à l'air).
- En cas d'incident (liner percé), celui-ci se répare facilement, même dans l'eau, avec une colle spéciale réparation liner.
- Envelopper le liner bien sec (sans le talquer) dans un sachet plastique opaque et le mettre dans un carton fermé.
- Stocker le liner dans un endroit sec, à l'abri du gel, en évitant tout contact avec une source de chaleur.
- Enrouler la paroi métallique sans la plier et la maintenir à l'aide d'une cordelette.

Pour remonter votre piscine, reprenez les étapes de montage depuis le début de la notice.

17– Conseils de sécurité

La sécurité de vos enfants ne dépend que de vous ! Le risque est maximum lorsque les enfants ont moins de 5 ans. L'accident n'arrive pas qu'aux autres ! Soyez prêt à y faire face !

Rappel de quelques règles élémentaires de sécurité, surveillez et agissez :
- La surveillance des enfants doit être rapprochée et constante.
- Désignez un seul responsable de la sécurité.
- Renforcez la surveillance lorsqu'il y a plusieurs utilisateurs dans la piscine.
- Ne laissez jamais un enfant seul près d'une piscine.
- Ne laissez jamais un enfant qui ne sait pas nager hors de la surveillance d'adultes.
- Ne laissez jamais un enfant se baigner seul.
- Imposez un équipement personnel de flottaison (personne ne sachant pas nager).
- Equipez votre enfant de brassards ou d'une bouée adaptée, s'il est à proximité de la piscine.
- Apprenez à nager à vos enfants dès que possible.
- Mouillez nuque, bras et jambes avant d'entrer dans l'eau.
- N'entrez jamais brutalement dans l'eau surtout après un repas, une exposition prolongée au soleil ou un effort intensif.
- Apprenez les gestes qui sauvent et surtout ceux spécifiques aux enfants.
- Interdisez le plongeon ou les sauts en présence de jeunes enfants.
- Interdisez la course et les jeux vifs dans la piscine et aux abords de la piscine.
- N'autorisez pas l'accès à la piscine sans gilet ou brassière pour un enfant ne sachant pas bien nager et non accompagné dans l'eau.
- Ne plongez pas.
- Ne marchez pas sur les margelles.
- Ne grimpez pas le long de la paroi et ne vous asseyez pas sur celle-ci.
- L'échelle doit être placée sur une base solide et être toujours de niveau.
- Il faut toujours faire face à l'échelle en entrant ou en sortant de la piscine.
- N'utilisez jamais l'échelle à d'autres fins que celle pour laquelle elle est prévue, c'est-à-dire entrer et sortir de la piscine. Elle n'est pas faite pour plonger ou sauter.
- Ne laissez pas de jouets à proximité du bassin et dans le bassin qui n'est pas surveillé.
- Vérifiez périodiquement si toutes les pièces de la piscine sont en bon état (exemple : traces de rouille sur la boulonnerie et la visserie). Resserrez les vis et écrous lorsque cela est possible.
- Ne modifiez jamais de pièces, n'enlevez jamais de pièces et ne percez jamais de trous dans la piscine.
- Maintenez en permanence une eau limpide et saine.
- Ne nagez jamais durant le fonctionnement de la filtration.
- Suivez scrupuleusement les directives d'installation, et vous référer aux précautions d'utilisation et de stockage sécuritaires figurant sur l'emballage des produits de traitement.
- Stockez les produits de traitement d'eau hors de la portée des enfants.
- Mémorisez et affichez près de la piscine les numéros de premier secours (pompiers : 18 pour la France, SAMU : 15 pour la France, centre antipoison).
- Ne faites pas fonctionner votre filtration durant l'utilisation de votre piscine.

Prévoyez certains équipements pouvant contribuer à la sécurité. Ces équipements sont une aide à la sécurité. Ils ne remplacent en aucun cas une surveillance rapprochée.
- Barrière de protection dont le portail sera constamment maintenu fermé (par exemple une haie ne peut être considérée comme une barrière).
- Couverture de protection manuelle ou automatique correctement mise en place et fixée.
- Détecteur électronique de passage ou de chute, en service et opérationnel.
- Téléphone accessible près du bassin pour ne pas laisser vos enfants sans surveillance quand vous téléphonez.
- Bouée et perche à côté du bassin.

En cas d'accident :
- Sortez l'enfant de l'eau le plus rapidement possible.
- Appelez immédiatement du secours et suivez les conseils qui vous seront donnés.
- Remplacez les habits mouillés par des couvertures chaudes.

18 – Conseils d’hivernage

- Ne pas vider votre piscine.
- Enlever les détritus flottants (feuilles, brindilles, insectes, etc.) à l'aide d'une l'épuisette.
- Nettoyer le fond de la piscine à l'aide d'un balai aspirateur (ou venturi).
- Contrôler le pH à l'aide d'une trousse de contrôle et ajuster celui-ci si nécessaire.
- Mettre un produit d'hivernage en fonction du volume d'eau de la piscine (voir notice explicative sur l'étiquette du produit).
- Faire fonctionner le filtre durant 4 heures environ.
- Descendre le niveau de l’eau en dessous de l’ouverture du skimmer.
- Vidanger soigneusement le groupe de filtration (pompe et cuve) et le stocker dans un local hors gel.
- Mettre un bouchon fermeture buse de refoulement et débrancher les tuyaux (produit non fourni dans le kit).
- Couvrir la piscine avec une bâche d'hivernage.

REMARQUES : Si vous ne couvrez pas votre piscine et que l'eau gèle, ne cassez jamais la glace ainsi formée. Par grands froids, vous pouvez mettre un objet flottant dans votre piscine afin de minimiser la poussée due à la formation de glace.

19 – Garantie

Nos piscines sont garanties un an contre tout vice de fabrication dans des conditions normales d'utilisation.

Cette garantie est limitée à l'échange auprès de votre revendeur des pièces reconnues défectueuses.
Les liners sont garantis 2 ans uniquement pour les défauts de soudure (décollement). La garantie ne s’applique pas aux trous souvent dus à une mauvaise manipulation au moment du montage ou à une utilisation mal adaptée des produits de traitement. Les problèmes de porosité sont dus à un emploi abusif ou mal adapté des produits de traitement.

IMPORTANT !
Pour que la garantie soit valable, vous devez impérativement conserver une preuve d’achat comportant le cachet du revendeur ainsi que la date d'achat et la fiche de contrôle qualité.

S.A.V.
Malgré le soin que nous apportons aux produits qui vous sont destinés, une pièce peut manquer à votre produit, ou se révéler défectueuse. **Seuls, les revendeurs et distributeurs sont habilités à procéder à un échange de ces pièces.**

S.A.V.
Trotz unsere sorgfälige Bemühung die wir an unsere Prodükte bringen, können manchmall paar Teile fehlen oder Defekt sein. **Ausschliesslich ist Ihrer Verteiler berechtigt diese Teile auszutauschen.**

AFTER-SALES DEPARTMENT
In spite of the care wich we take to the products which are intented to you, a part can miss with your product or appear defective. Only the retailers and distributors are entitled to carry out an exchange of these parts.

DIENST NA VERKOOP
Niettegenstaande onze beste zorgen bij het vervaardigen van onze produkten die voor u bestemd zijn, is het mogelijk dat er een stuk ontbreekt of defect kan zijn**. Alleen onze erkende verdelers mogen overgaan tot het leveren of vervangen van deze stukken**.

GARANTIE
Notre garantie ne fait pas obstacle à la garantie légale contre les défauts cachés prévue par les articles 1641 et suivants du Code Civil.
La garantie porte sur toutes les pièces reconnues défectueuses par les services techniques de l'usine ou nos agents accrédités.
Sont exclus de la garantie :
- l'usure normale,
- les abus et exagérations d'emploi tels que pour les modèles d'enfants l'usage par les adultes ou l'emploi par un nombre d'enfants supérieur à celui prévu, ou l'usage par des collectivités.
Pour faciliter le recours à cette garantie, nous vous remercions de nous envoyer la carte ci-dessous.

GARANTIE
Fur unsere schaukelmodelle lauft diese garantie fur 2 jahre fur alle metallteile, ausgenommen zubehore.
Diese garantie steht nicht im widerspruch zu der gesetzlichen garantie betreffs verborgener fehler.
Diese garantie gilt fur alle vos der technischen abteilung des werkes oder von unseren beglaubigten agenten als fehlerhaft anerkannten teile.
Unseren garantie gilt nicht :
- bei normalemverschleiss,
- bei missbrauch, Z.B. bei benutzung von kindergerusten durch erwachsene oder vos mehr kindern als vorgesehen oder fur den gebrauch auf offentlichen platzen.
Zur beschleunigten abwicklung des garantie-anspruches bitten wir sie, uns untenstehende karte zuruckzusenden.

GUARANTEE
This guarantee covers a period of two years for all metal parts, attachments excepted.
This guarantee does not affect the statutory rights of the costumer.
The guarantee applies to all part agreed faulty or deficient by technical departments of the manufacturer or appointed agents.
This guarantee does not cover :
- normal wear and tear,
- excessive or abusive use, for instance use of the children's equipment by adults or by a number of children over the limit for which the equipment is designed, and for use in public areas.
In order to facilitate the prodedure of guarantee, please, return the card below, duly completed.

WAARBOGT
Voor wat de schommels betreft, werd de waarborg verlengt tot 2 jaar op al de metalen onderden met intzondering van den toestellen.
Deze waarborg maakt geen inbrenk op de wettelyke waarborg tengelvolge van verborgenen gebreken.
Door de garantie worden niet gedekt :
- normale slijtage,
- onregelmatic en overdreven bebruik. Bijvoorbeeld voor kindertoestellen wanneer het gebruik word door volwassenen of door ee anntal kinderen tegelijk, waarvoor het toestel niet bedoeld is.
Om het inroepen van de waarborg te vereenvondingen verzoeken wy u ons de hierbygevoedge kaart terug te sturen

IMPORTANT

Merci de valider la garantie de votre achat en nous adressant sous pli affranchi ce volet détachable complété par vos soins.

Conservez votre ticket de caisse et la notice de montage du produit.

Keep your till receipt and the assembly instructions of the product.
Wichtig ! Behalten Sie Ihrem Kassenbon und Ihre Montageanleitung als Beweis
Bewaar uw kassa ticket en de montage notitie van het aangekochteprodukt.

Réf. Produit :
Ref :
Art. Nr. :
Ref :

TRIGANO vous remercie de valider la garantie de votre achat en nous expédiant ce volet détachable complété par vos soins.

Nom
Name
Naam

Prénom
Forname
Vorname

Adresse : N°
Address : N°
Adres : NR

rue
road
strasse
straat

Code postal
Postal code
Postleitzahl
Postnummer

Ville
Town
Stadt
Stad

Adresse e-mail
E-mail
E-mail
E-mail

le client

Avez-vous un jardin ? ❑ Oui ❑ Non

Votre profession... ❑ Sans profession ❑ Ouvrier/Employé ❑ Cadre ❑ Retraité ❑ Profession libérale/Artisan/Commerçant

Combien d'enfants (ou de petits enfants) avez-vous ?
❑ 1 ❑ 2 ❑ 3 ❑ 4 ❑ 5 ❑ + de 5

Quel âge ont ils ? ❑ 0 à 5 ans ❑ 5 à 10 ans ❑ 11 à 14 ans

Comment avez-vous découvert notre produit ?
❑ Grâce à un ami ❑ En magasin ❑ Conseils du vendeur
❑ Prospectus ❑ Catalogue V.P.C. ❑ Autre : . . . . . .

Quels équipements de loisir envisagez-vous d'acheter prochainement ?
❑ Portique ❑ Toboggan ❑ Station de jeux ❑ Piscine familiale
❑ Piscinette ❑ Barbecue ❑ Abri de jardin ❑ Remorque

À quelle période envisagez-vous cet achat ?
❑ Janvier - février - mars ❑ Avril - mai - juin
❑ Juillet - août - septembre ❑ Octobre - novembre - décembre

Avant l'achat du produit, connaissiez-vous sa marque ?
❑ Oui ❑ Non

le produit

Dans quel magasin avez-vous acheté le produit ?

Nom du magasin . . . . . Ville . . . . . .

Êtes-vous satisfait de votre achat ?
❑ Très satisfait ❑ Satisfait ❑ Moyennement satisfait ❑ Mécontent

Êtes-vous satisfait de l'état du colis ? ❑ Oui ❑ Non

Pourquoi ? . . . . . .

Êtes-vous satisfait de l'état des pièces ? ❑ Oui ❑ Non

Pourquoi ? . . . . . .

Le questionnaire de satisfaction

Quels ont été les critères de votre décision dans le choix de ce produit ?
(Vous pouvez cocher plusieurs réponses)
❑ Originalité, desing, couleur...
❑ Produit attractif pour les enfants.
❑ Emballage attractif.
❑ Aisance du montage (notice...).
❑ Produit évolutif.
❑ Qualité, sécurité.
❑ Rapport qualité-prix.
❑ Proximité du vendeur.
❑ Accessoires disponibles.

Votre opinion sur le produit que vous avez acheté :

Son point fort : . . . . . .
. . . . . .
. . . . . .
. . . . . .

Son point faible : . . . . . .
. . . . . .
. . . . . .
. . . . . .

Référence du produit	Date d'emballage	Numéro du colis

TRIGANO
PISCINES

Nous vous remercions et vous félicitons d'avoir fait l'acquisition d'une piscine **TRIGANO PISCINES**.
Cette piscine vous garantira une qualité et une fiabilité exceptionnelles et nous espérons qu'elle répondra à vos attentes.

We thank you and congratulate you for having purchased an TRIGANO swimming pool. This swimming pool will guarantee you exceptional quality and reliability and we hope that it will meet your expectations.

Wir danken Ihnen und beglückwünschen Sie zum Kauf eines TRIGANO-Schwimmbeckens.
Dieses Schwimmbecken wird Ihnen eine außergewöhnliche Qualität und Zuverlässigkeit garantieren, und wir hoffen, dass es allen Ihren Erwartungen entspricht.

Wij danken u voor en feliciteren u met de aankoop van uw TRIGANO-zwembad.
Dit zwembad garandeert u een uitzonderlijke kwaliteit en betrouwbaarheid en wij hopen dat het aan uw verwachtingen zal voldoen.

Vi ringraziamo e ci complimentiamo con voi per avere acquistato una piscina TRIGANO.
Questa piscina vi garantirà una qualità e un'affidabilità eccezionali e ci auguriamo che possa soddisfare le vostre aspettative.

Le agradecemos que haya adquirido una piscina TRIGANO, que le garantiza una calidad y una fiabilidad excepcionales, y esperamos que responda a sus expectativas.

Agradecemos-lhe e felicitamos-lhe por ter feito adquirido uma piscina TRIGANO.
Esta piscina garantir-lhe-á uma qualidade e uma fiabilidade excepcional e esperamos que ela corresponda às suas expectativas.

Jean LEGRAND
Managing Director

TRIGANO JARDIN
Le Boulay
41170 CORMENON
FRANCE
Tél. : +33 (0)2 54 73 55 82
Fax : +33 (0)2 54 73 55 81
sav.abak@trigano.fr

TRIGANO Jardin – 303 773 923 RCS Paris – document non contractuel – Notice N°123 840-1 – 02/2012

TRIGANO JARDIN
Le Boulay
41170 CORMENON
FRANCE